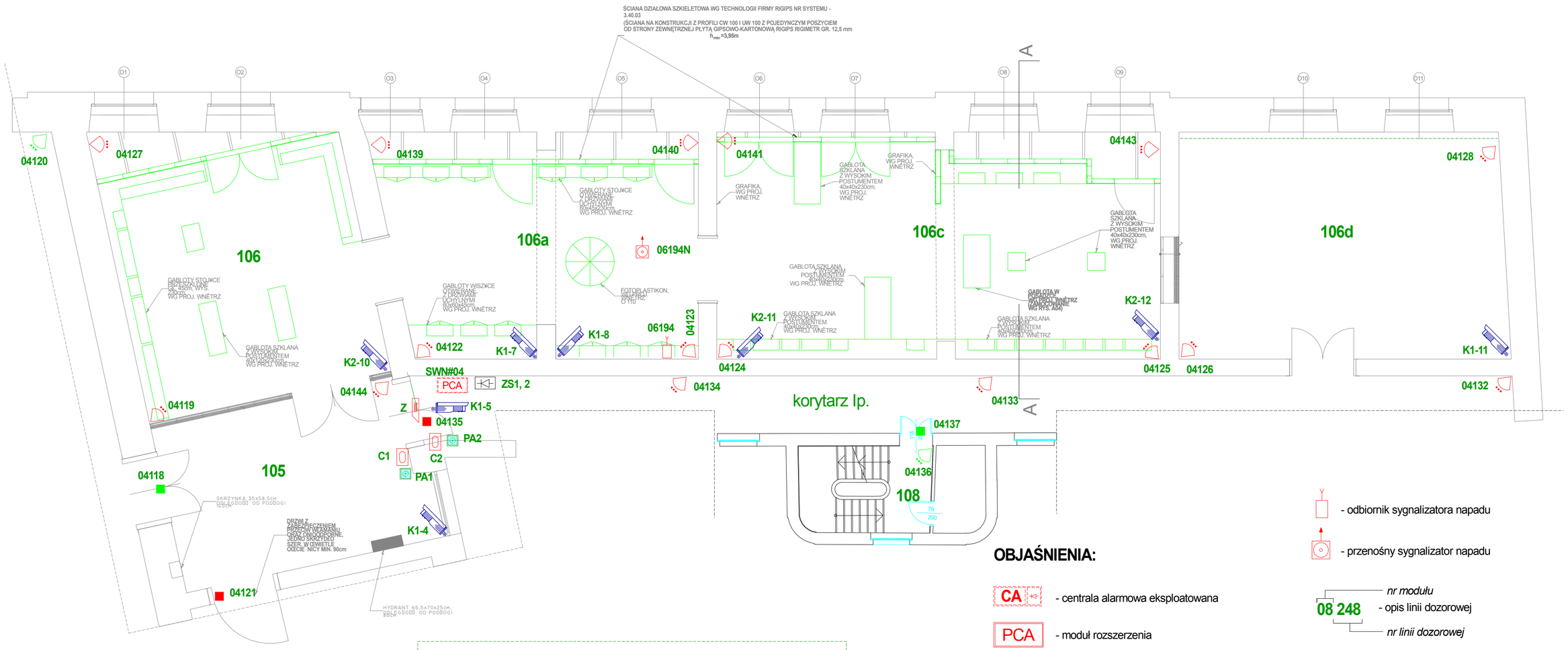

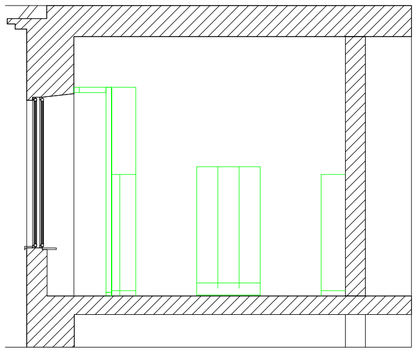

przekrój A - A

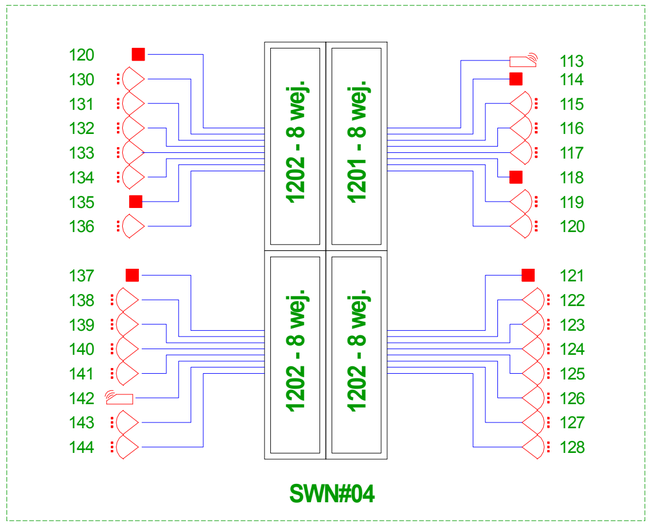

SWN#04

OBJAŚNIENIA:

- CA - centrala alarmowa eksploatowana
- PCA - moduł rozszerzenia
- PCA - moduł rozszerzenia eksploatowany
- czujka otwarcia - magnetyczna
- czujka otwarcia - magnetyczna eksploatowana
- czujka podczerwieni pasywnej
- czujka podczerwieni pasywnej eksploatowana
- czujka stłuczenia szkła
- kontroler/czytnik skd
- przycisk awaryjnego wyjścia
- zaczep elektromagn. rewersyjny
- zasilacz skd
- kamera tubowa z podświetlaczem IR

- odbiornik sygnalizatora napadu
- przenośny sygnalizator napadu

08 248 - opis linii dozorowej (nr modułu / nr linii dozorowej)

K2 - 3 - opis kamery (nr rejestratora / nr wejścia)

PRACOWNIA PROJEKTOWA MILO7
www.milo7.pl , pracownia@milo7.pl
ul. Sowińskiego 24 , 70-236 Szczecin
tel/fax 914319926 , kom. 608031884

PRACOWNIA PROJEKTOWA MILO7
70 - 236 SZCZECIN, ul. Sowińskiego 24

OBIEKT:
MUZEUM NARODOWE w SZCZECINIE
SZCZECIN, ul. Staromłyńska 7

TEMAT:
ZABEZPIECZENIA TECHNICZNE
System Sygnalizacji Włamania i Napadu
System Telewizji Dozorowej
plan rozmieszczenia elementów - I piętro s. 106

OPRACOWANIE PODLEGA OCHRONIE NA PODSTAWIE USTAWY O PRAWACH AUTORSKICH. KOPIOWANIE I WSZELKIE WYKORZYSTYWANIE BEZ PISEMNEJ AKCEPTACJI AUTORA ZABRONIONE.

spr. Krzysztof Borowy
PZT- zaśw. 4435

Nr rys. 5